Caméra mini dôme antivandale avec micro 4MP

IPC314SR-DVPF28 (36)

Caractéristiques Principales

- Capteur : **4MP** (Max 2592x1520px)
- Compression : **H.265**/H.264/MJPEG
- Focale : **Fixe 2,8mm**
- Infrarouge : max 10 mètres avec Smart IR
- Alimentation : **POE** et/ou DC12V
- Contrejour : **WDR Optique 120dB**
- Analyse : Visage, ligne, périmètre, comptage
- Fonctions : **Micro**, ROI, corridor, **IK10**...

Caractéristiques

Référence	IPC314SR-DVPF28
Caméra	
Capteur	1/3", 4 megapixel, progressive scan CMOS
Obturateur	Auto/Manuel, 1/6~1/8000s
Lentille	2.8mm
Angle de vue	109°
Illumination. Min	Couleur: 0.02 Lux (F2.0, AGC ON) 0 Lux avec infrarouge activé
Jour/Nuit	Filtre infrarouge mécanique IR-cut avec bascule automatique (ICR)
S/N	>55 dB
WDR	WDR optique réglable jusqu'à 120 dB
Vidéo	
Resolution Max.	2592 × 1520 pixels
Compression Video	H.265, H.264, MJPEG
IPS	4MP (2592×1520): Max. 20 images/s; 4MP (2560×1440): Max. 25 images/s 3MP (2048×1520): Max. 30 images/s; 1080P (1920×1080): Max. 30 images/s
9:16 Mode couloir	Supporté
ROI	Supporté
Flux vidéo	Triple
OSD	Jusqu'à 8 textes

Zone privative	Jusqu'à 4 zones
Audio	
Compression Audio	G.711
Audio Bi-Directionnel	Supporté
Stockage	
Stockage local	Micro SD, jusqu'à 128 Go
Réseau	
Protocoles	L2TP, IPv4, IGMP, ICMP, ARP, TCP, UDP, DHCP, PPPoE, RTP, RTSP, DNS, DDNS, NTP, FTP, UPnP, HTTP, HTTPS, SMTP, SNMP, SIP, QoS
Compatibilité	ONVIF, API
Interface	
Audio E/S	Audio cable
	Input: impedance 35 kΩ; amplitude 2 V [p-p]
	Output: impedance 600 Ω; amplitude 2 V [p-p]
Micro intégré	supporté
Réseau	10M/100M Base-TX Ethernet
Général	
Courant	12 V DC±25%, PoE (IEEE802.3 af)
	Consommation: 3~5W
Matériaux	Aluminium
Dimensions (Ø x H)	Φ110 x 61 mm (Ø4.3" x 2.4")
Poids	0.25 kg
Fonctionnement	-35°C ~ +60°C, Humidity ≤ 95% RH
Résistance Vandalisme	IK10
Protection	IP66

*Les caractéristiques et la disponibilité peuvent êtres sujets à modification sans préavis.

Dimensions

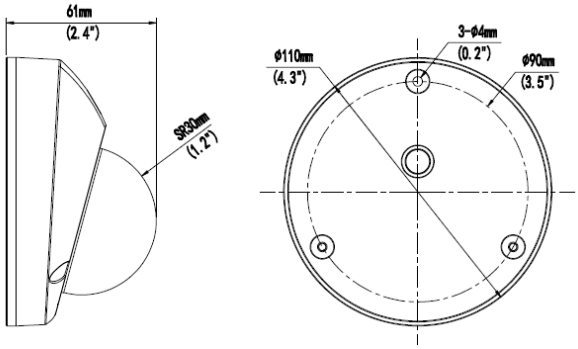

Installation

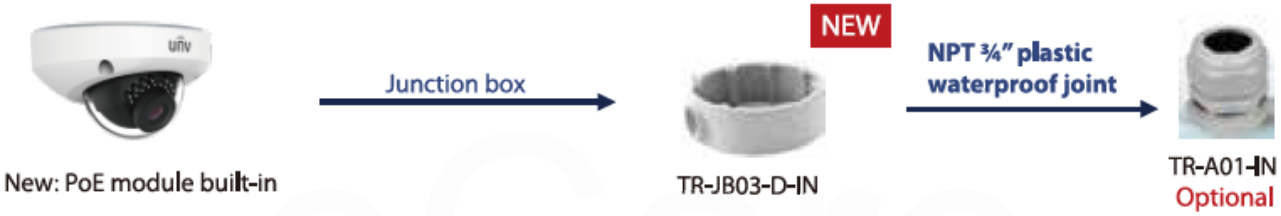

Accessoires

Mode d'installation	Accessoires	Description
Support mural	\	Le produit n'a pas besoin de support mural
Support plafond	\	Le produit n'a pas besoin de support plafond
Boite de connexion	TR-JB03-D-IN	Pour réaliser la connexion de manière étanche

Contact

unv | Europe

Site: www.unv-europe.com/fr

Mail: contact@unv-europe.com